markilux 790

Idealer seitlicher Sichtschutz gegen tiefstehende Sonne, leichten Wind und neugierige Blicke – perfekt für große Terrassen

01 02 03 04 05 06 07 08 09 10 11 12 13 14 15 16 17 18 19 20 21 22 23

Wandhalter als Standard, hier mit zusätzlicher seitlicher Befestigung (optional)

Einfahrsicherung als Standard bei Haltepfosten

Halter für Wandhalter Zugprofil zur Befestigung an Handlauf (optional)

Haltepfosten mit angeschweißter Bodenplatte

Haltepfosten in Bodenhülse

mobilfix (optional): Haltepfosten auf Granitplatte

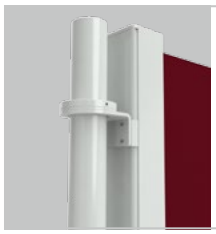

Detailansicht oben: Schwenkbarer Halter (optional) zur Befestigung an BG-Säule (Abbildung) oder pergola

Detailansicht unten: Schwenkbarer Halter (optional) zur Befestigung an BG-Säule (Abbildung) oder pergola

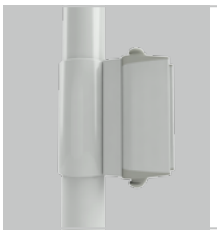

Halter für Wandhalter Zugprofil zur Befestigung an BG-Säule oder pergola (optional)

Design

Für dauerhafte Schönheit: Markise pulverbeschichtet

Das eingefahrene Markisentuch ist durch eine rundum geschlossene Kassette vor Witterungseinflüssen geschützt

Einteilige Markisentücher aus breit gewebten Uni-Markisenstoffen machen Nahtverbindungen überflüssig

Rundes Zugprofil mit schönem, ergonomisch geformtem Handgriff

Streifendessins verlaufen im Tuch senkrecht

Technik

Einfache Bedienung – Zugprofil am Handgriff herausziehbar

Straffes Tuch durch gespannte Federwelle

Einfache Montage der Kassette zur Seite oder nach hinten

Durch Kompakt-Kassette universelle Befestigungspunkte

Befestigung des Haltepfostens wahlweise in Bodenhülse oder zum Aufschrauben mit angeschweißter Bodenplatte

Seitenmarkise mit Schrägschnitt für markilux Beschattungsanlagen

Die Seitenmarkise mit Schrägschnitt ist die ideale Ergänzung für Ihre Beschattungsanlage gegen tiefstehende Sonne, leichten Wind und neugierige Blicke. Das runde Zugprofil wird einfach mit einem schönen, ergonomisch geformten Handgriff aus der Kassette herausgezogen.

Maße und Ausstattungsmöglichkeiten

Mindesthöhen

GH	AZ 200 — 250	AZ 251 — 300	AZ 301 — 350	AZ 351 — 400	AZ 401 — 450 1)
173	90	110	125	125	130
213	90	110	125	125	—
250	90	110	125	125	—

1) Schrägschnitt nicht möglich

Maße in cm

= Tuchhöhe ca. 162 cm = Tuchhöhe ca. 202 cm = Tuchhöhe ca. 239 cm

Gestellfarben

		Standard	Optional
Verkehrsweiß	RAL 9016	☐	
Weiß-Aluminium	RAL 9006	☐	
Graubraun	ähnlich RAL 8019	☐	
Anthrazit-metallic	5204	☐	
Hellelfenbein	RAL 1015		☐
Steingrau-metallic	5215		☐
Cremeweiß-Struktur	5233		☐
Havannabraun-Struktur	5229		☐
Sonderbeschichtung			☐

Befestigung Auszugsprofil

	Standard	Optional
Wandhalter mit Auszugsprofil	☑	—
Haltepfosten mit Bodenplatte	☑	—
Haltepfosten mit Bodenhülse	☑	—
mobilfix	—	☑ 2)

2) Max. Anlagenhöhe 213 cm

Tücher

	Dessin Nr.	Standard	Optional
sunsilk snc	324 .. / 328 .. / 369 ..	☑ 3)	—
transolair	338 ..	—	☑
vuscreen Alu	317 ..	—	☑ 4)
sunvas snc	310 .. / 311 .. 313 .. — 315 ..	☑	—

3) Geklebte Tücher mit Senkrechtnähten

4) max. Auszugslänge 300 cm, max. Anlagenhöhe 213 cm

Weitere Informationen

Definition Auszugslänge: Die Auszugslänge wird gemessen von Vorderkante Kassette bis Hinterkante Haltepfosten. Je höher die Auszugslänge, desto höher ist die aufzuwendende Zugkraft durch die integrierte Federwelle.

Das Markisentuch ist immer **schmaler** als die Markisenbreite. Markisentuchbreiten siehe Kapitel „Markisentuch Toleranzen“ im Terrassen- und Balkonmarkisenkatalog.

Gehäusetoleranz +5 / −10 mm.

Farben ähnlich RAL. Farbabweichungen zu den Abbildungen und in der Ausführung vorbehalten.

AZ = Auszugslängen **GH** = Gesamthöhe (Kassettenhöhe + 30 mm)

Maßübersicht

Bitte bei Auftragserteilung gekennzeichnete Maße angeben.

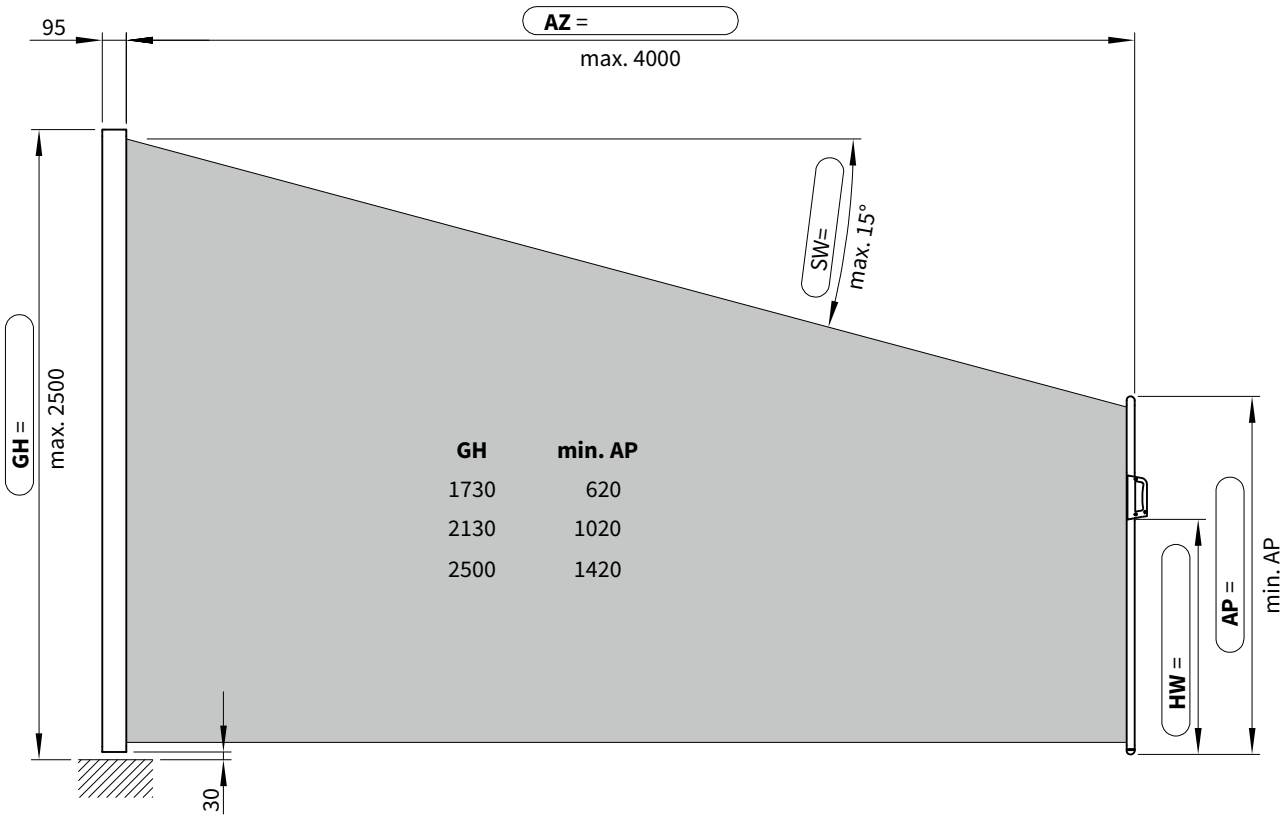

Befestigung der Kassette an Säule markilux pergola

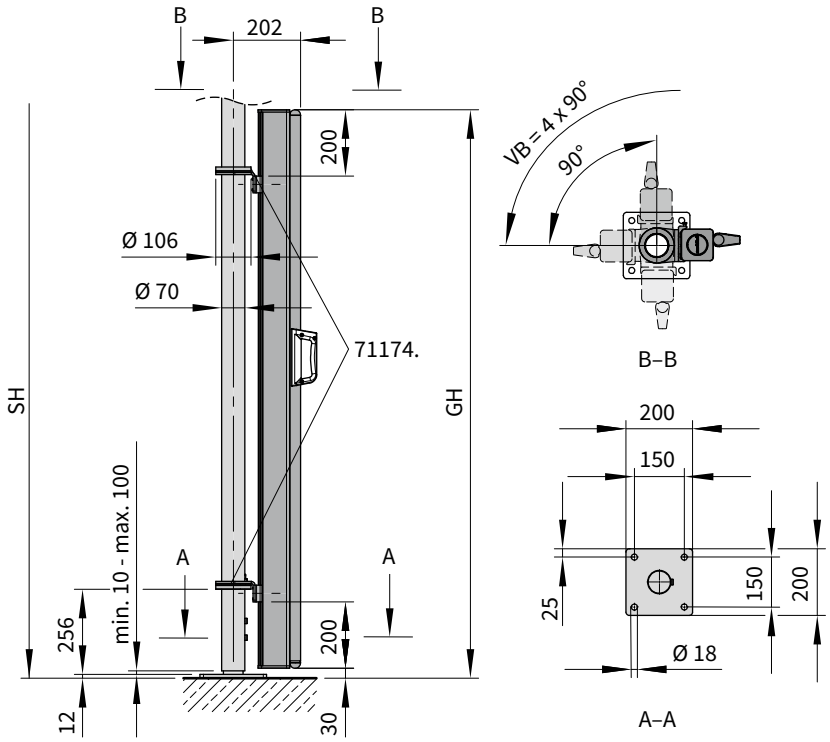

AP = Länge Auszugsprofil
AZ = Auszugslänge
GH = Gesamthöhe Seitenmarkise
HW = Höhe Wandhalter
SW = Winkel Tuchschräge

SH = Säulenhöhe markilux pergola
A–A = Ansicht A–A: Maße Bodenplatte pergola | Säule
B–B = Ansicht B–B: Verstellbereich (VB) Befestigungshalter durch Einrasthebel (4 × 90°)
VB = Verstellbereich Befestigungshalter durch Einrasthebel (4 × 90°)

Befestigung und Zubehör

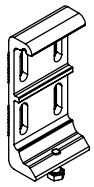

Universalhalter
für Kassette

50 mm

78758.

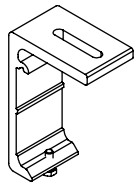

Nischenhalter
für Kassette

77845.

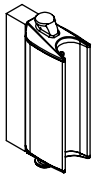

Wandhalter
für Zugprofil

77822.

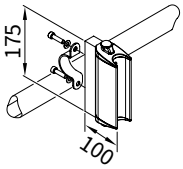

Halter Handlauf

Ø 40 — 45 mm

77984.

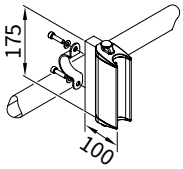

Halter Handlauf

Ø 45 — 50 mm

77985.

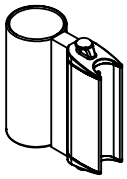

Wandhalter
für Zugprofil
für pergola 110/210

71136.

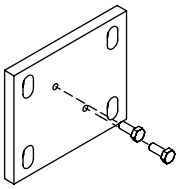

Befestigungsplatte für
Wand- / Universalhalter
zur Befestigung der
Kassette

100 × 120 × 10 mm

78982.

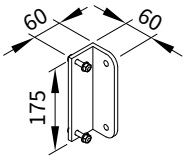

Winkel
für seitliche Befestigung
des Wandhalters
77822.

175 × 60 × 60 mm

77987.

Haltepfosten
für Zugprofil
mit angeschweißter
Bodenplatte

77820.

Haltepfosten
(für Zugprofil)
für Bodenhülse

77821.

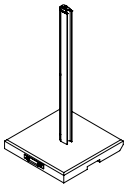

mobilfix:
Haltepfosten auf
Granitplatte,
ca. 40 kg

77821. + 778941 + 778931

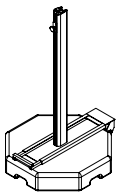

mobilfix 2:
Haltepfosten auf
Betonplatte,
ca. 55 kg

76838.

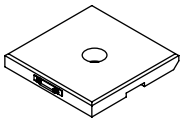

zusätzliche
Beschwerungsplatte
für mobilfix
(Empfehlung bei
leichtem Wind),
ca. 39 kg

779311

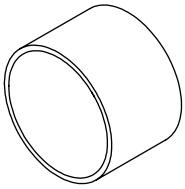

Acrylglasrohr als
Schutz für Haltepfosten
für zusätzliche
Beschwerungsplatte

779321

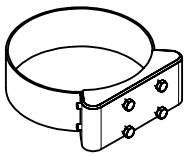

Säulenbefestigung
für Universalhalter
78758. an Säule
markilux syncra 2

Breite 52 mm, für
Säulenbefestigung Ø 140
mm, für runde Säule

72208.

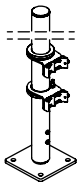

Säule 71172.
mit Bodenplatte inkl.
71174. Befestigung Uni-
versalhalter für Kassette

Höhe einstellbar
ca. 1730—1830 mm ,
Säule Ø 70 mm

71175.

Säule
mit Bodenplatte

Höhe einstellbar
ca. 1730—1830 mm ,
Säule Ø 70 mm

71172.

Universalhalter:
Kassette an markilux
pergola Säule, 2 Stück

Höhe ca. 80 mm,
Ø 70 mm

71174.

Bodenhülse

702730

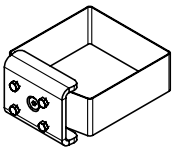

Säulenbefestigung
für Universalhalter
78758. an Säule
markilux syncra 2

Breite 52 mm, für
eckige Säule

72231.

. = RAL-Nr. einsetzen

01 02 03 04 05 06 07 08 09 10 11 12 13 14 15 16 17 18 19 20 21 22 23

Maßübersicht Haltepfosten mit Bodenplatte / -hülse und Wandhalter

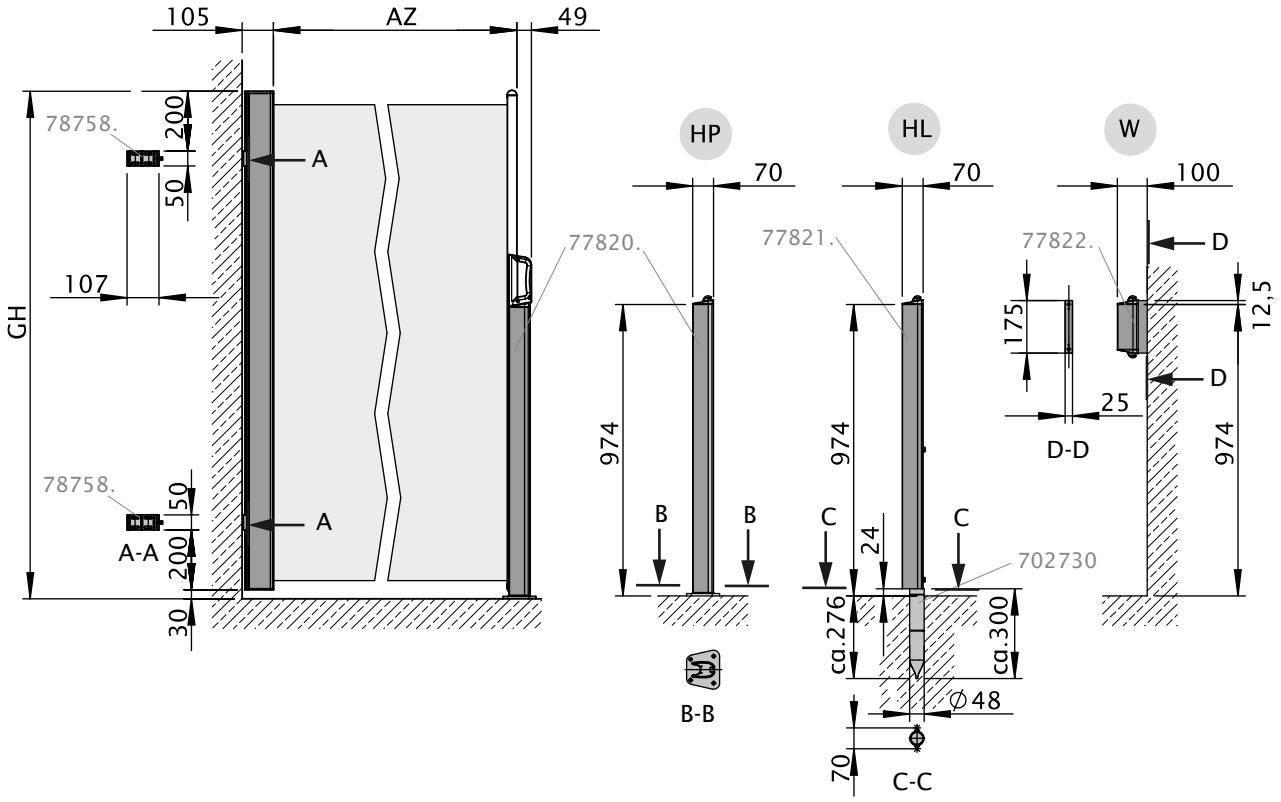

Maße in mm

Ansicht mit Haltepfosten einschließlich Bodenplatte

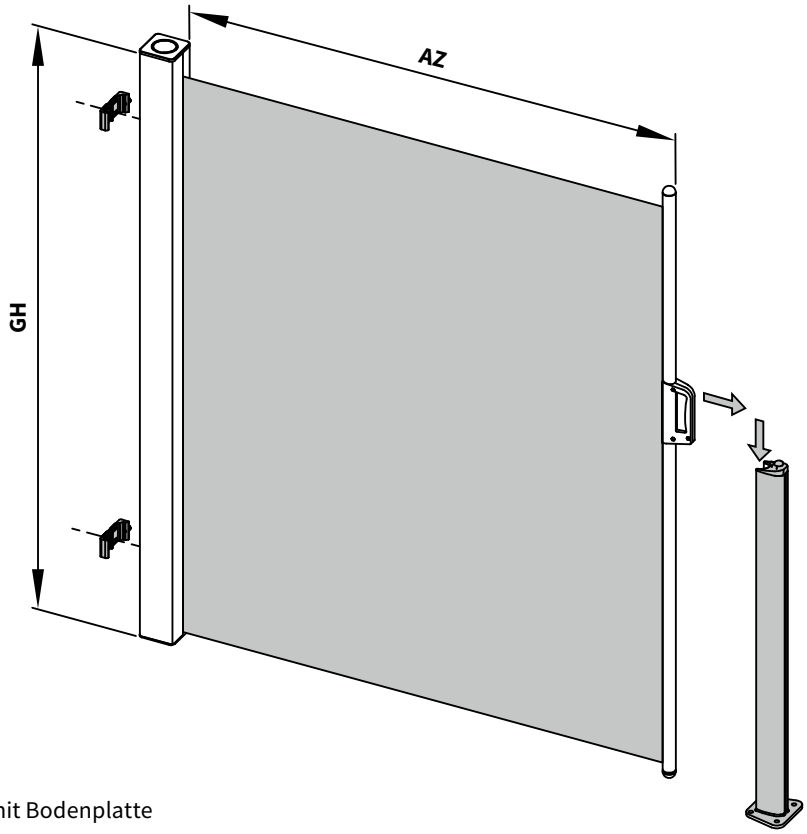

AZ = Auszugslänge
GH = Gesamthöhe
HP = Haltepfosten mit Bodenplatte
HL = Haltepfosten mit Bodenhülse
W = Wandbefestigung

Maße in mm

Haltepfosten

mit Bodenplatte

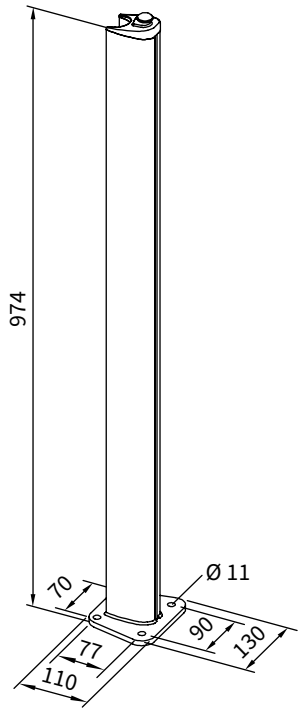

mit Bodenhülse

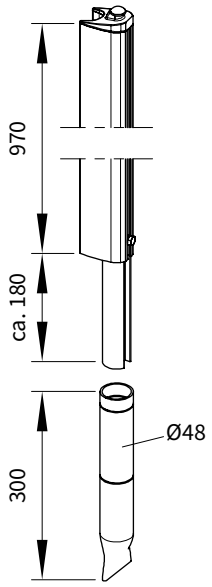

Maße in mm

Wandhalter für Auszugprofil

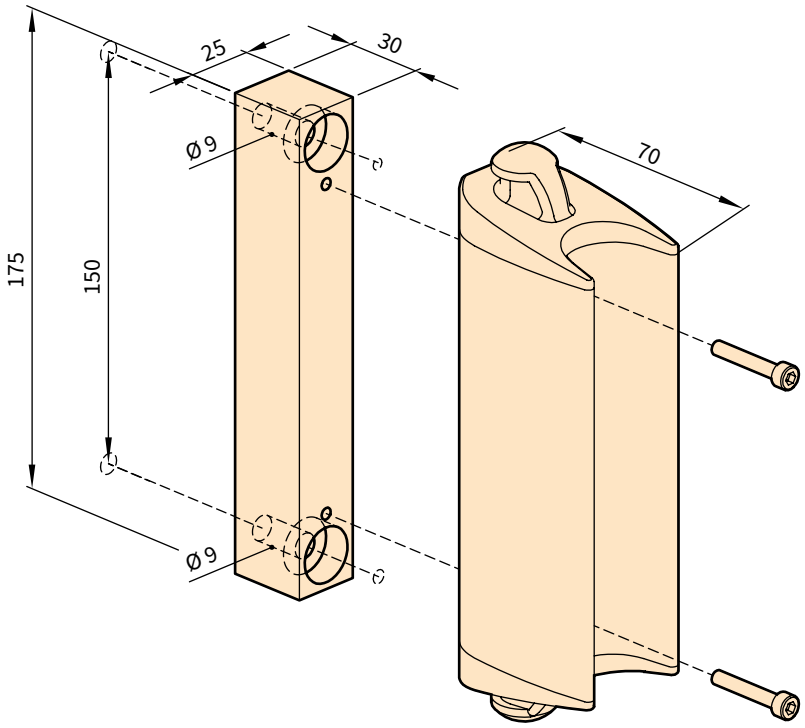

Maße in mm

Schnittansicht mit Wandhalter

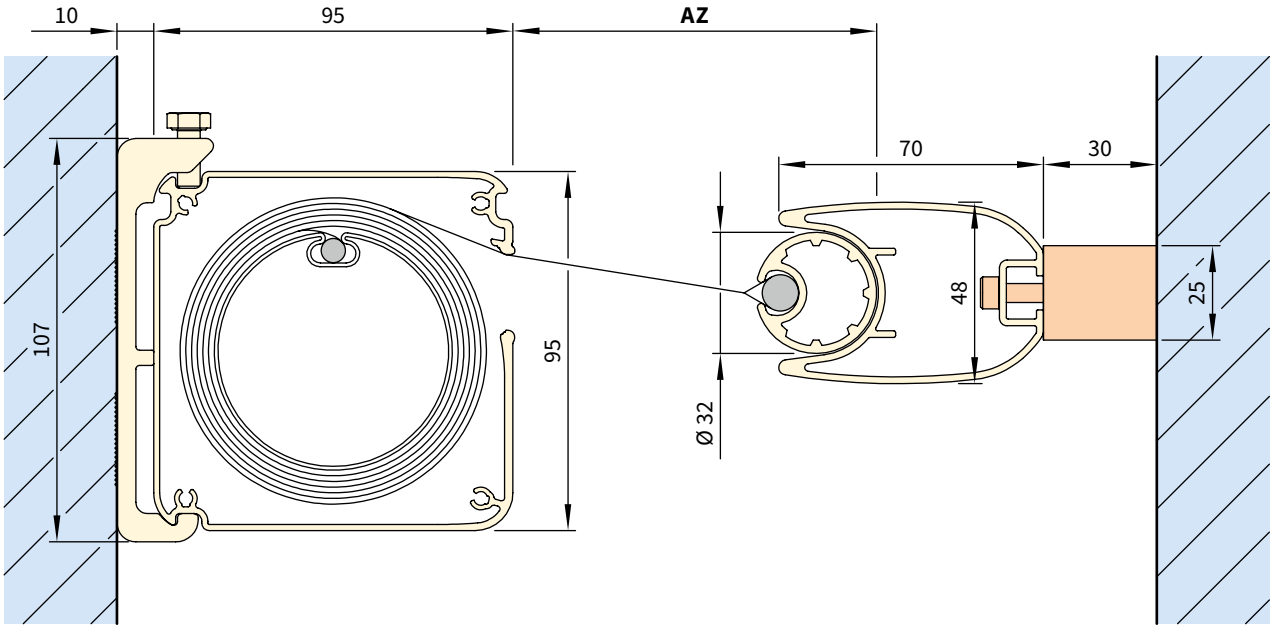

Maße in mm

Winkel 77987. für seitliche Befestigung des Wandhalters 77822.

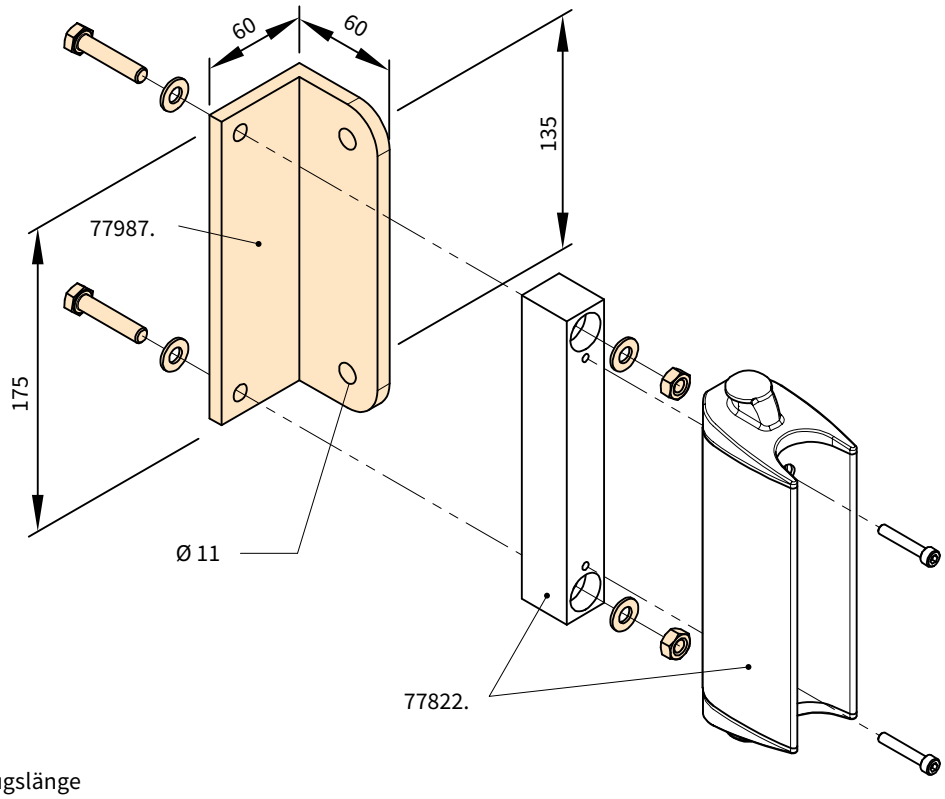

AZ = Auszugslänge
77987. = Winkel für seitliche Befestigung
77822. = Wandhalter für Zugprofil

Maße in mm

Nischenbefestigung

Draufsicht

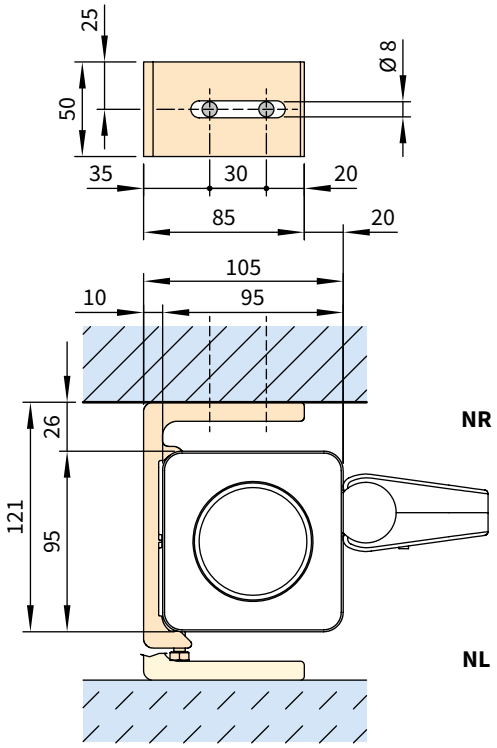

Maße in mm

Wandbefestigung

Tuchaustritt rechts Standard (Abbildung) – Tuchaustritt links optional

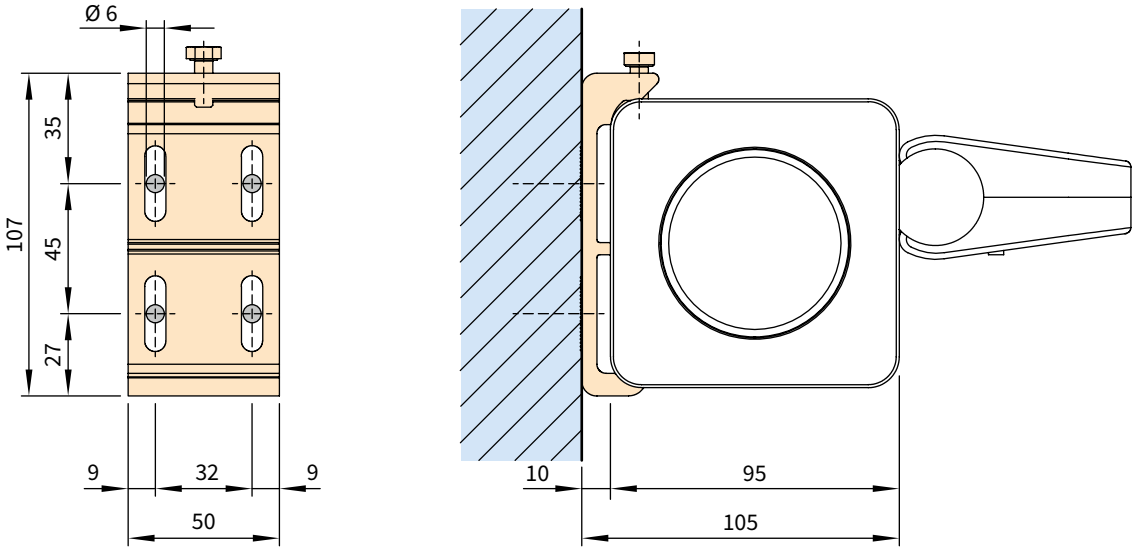

NR = Nischenbefestigung rechts

NL = Nischenbefestigung links

Maße in mm

Halter Handlauf

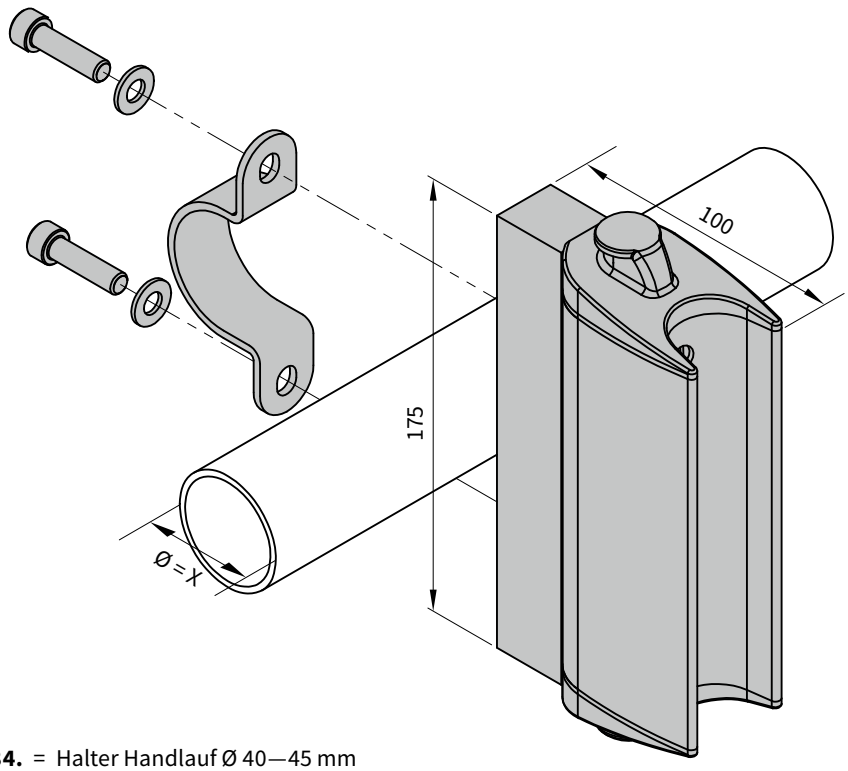

X = 40—45 mm: **77984.** = Halter Handlauf Ø 40—45 mm
X = 45—50 mm: **77985.** = Halter Handlauf Ø 45—50 mm

Maße in mm

Halter pergola 110 / 210

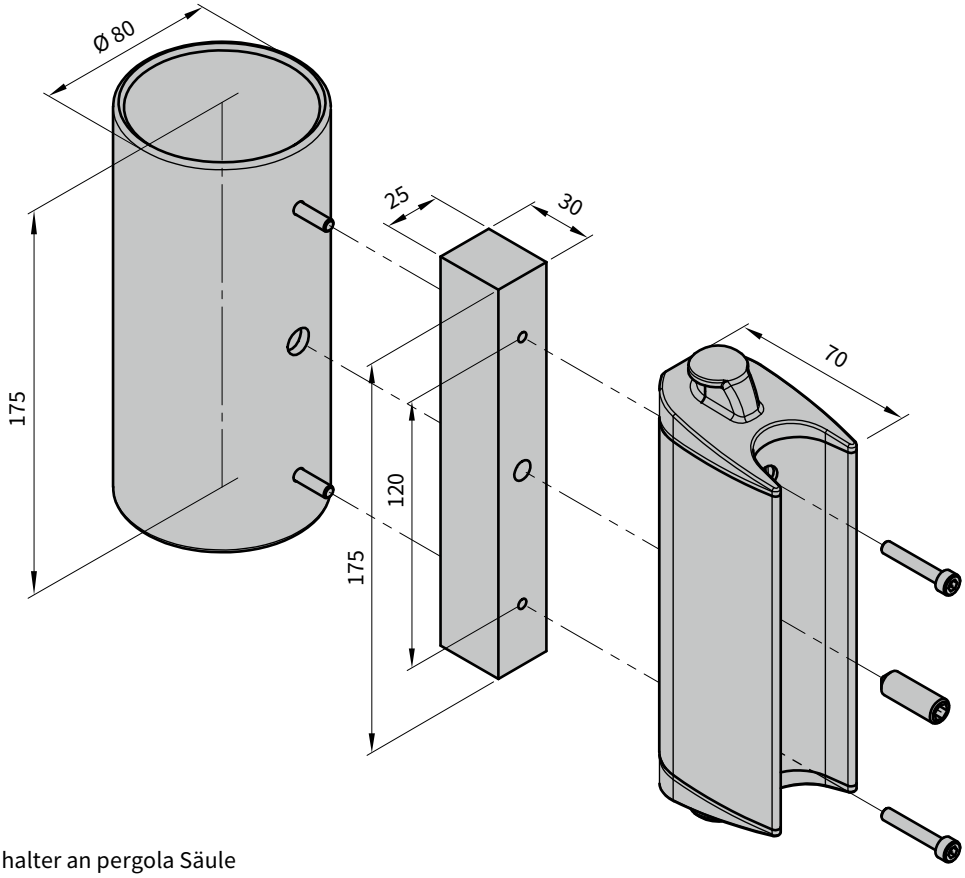

71136. = Wandhalter an pergola Säule

Maße in mm

Maßübersichten

mobilfix

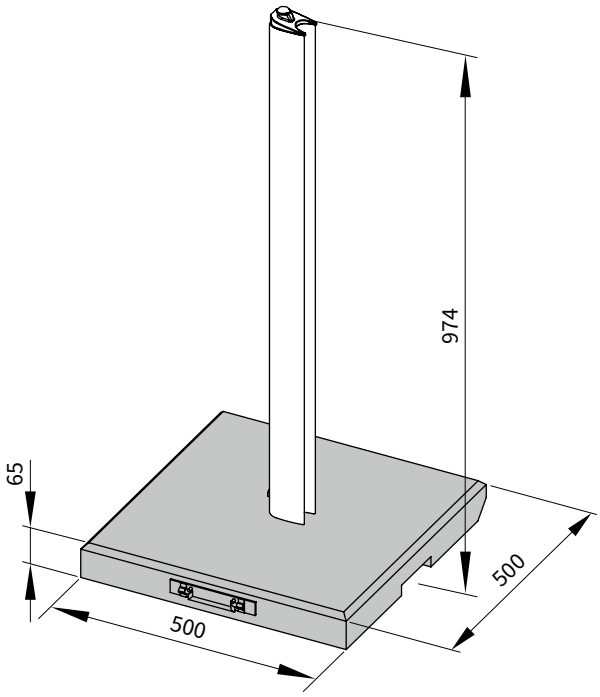

mobilfix mit zusätzlicher Beschwerungsplatte

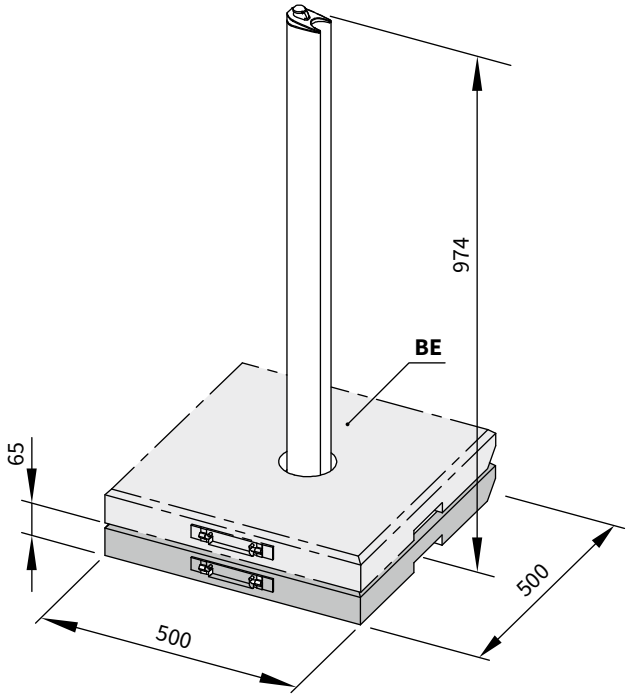

BE = Beschwerungsplatte (optional)

mobilfix 2

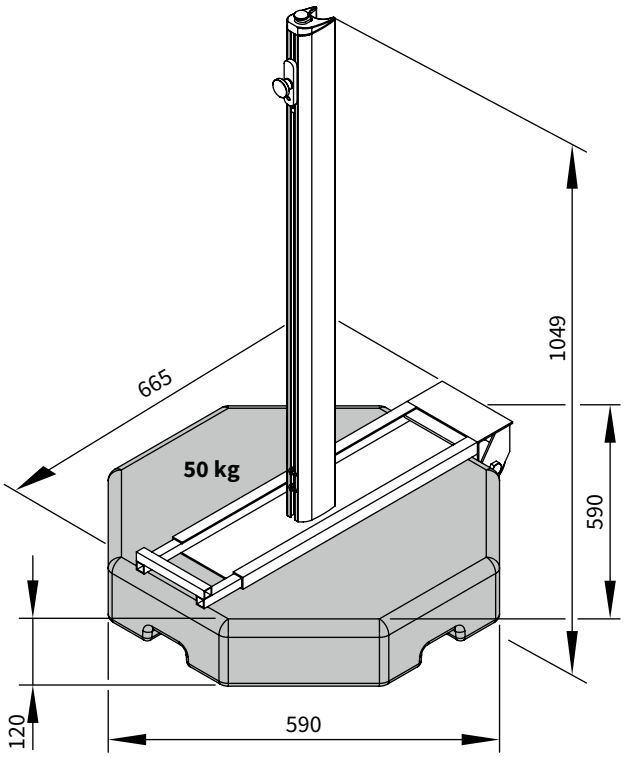

Transportfunktion mobilfix 2

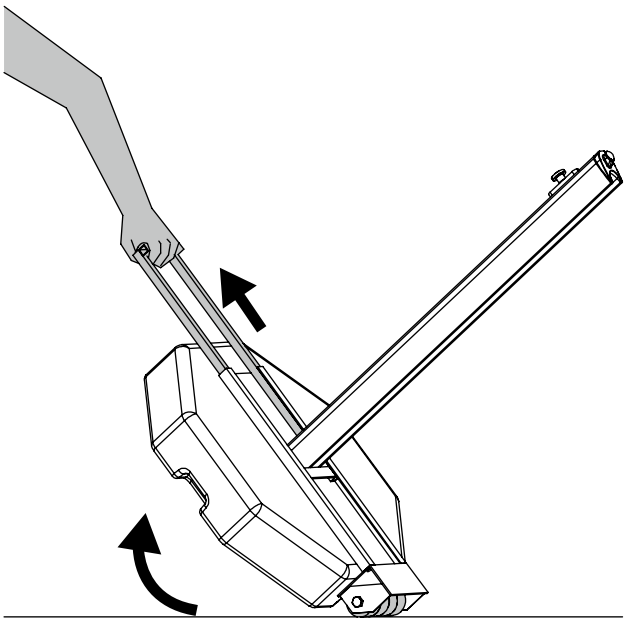

Maße in mm